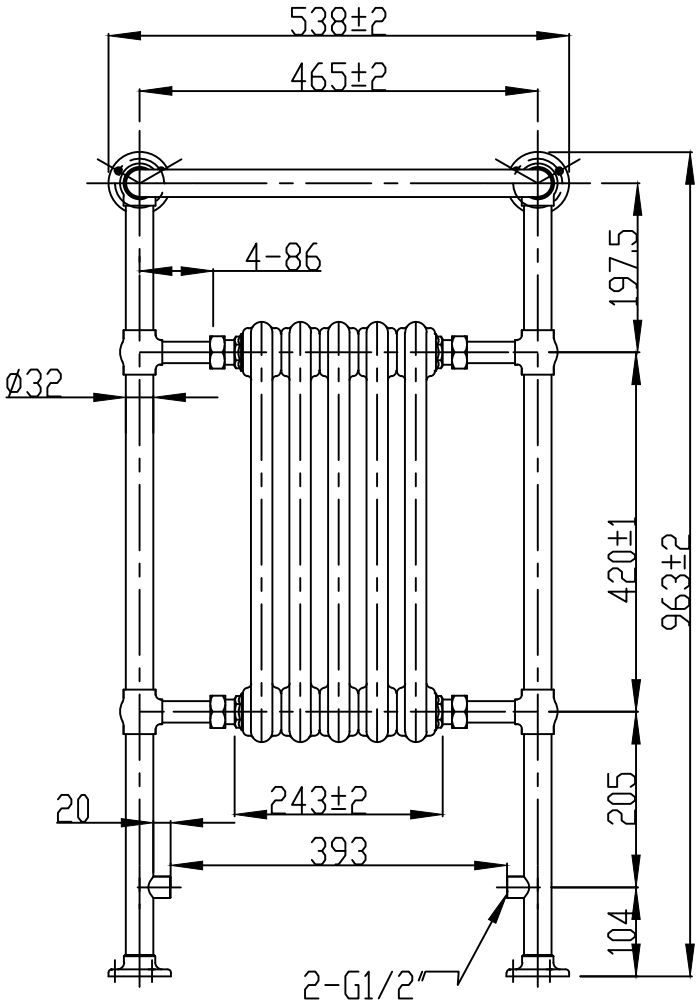
538±2
465±2
4-86
ø32
197.5
420±1
963±2
205
104
20
243±2
393
2-G1/2"

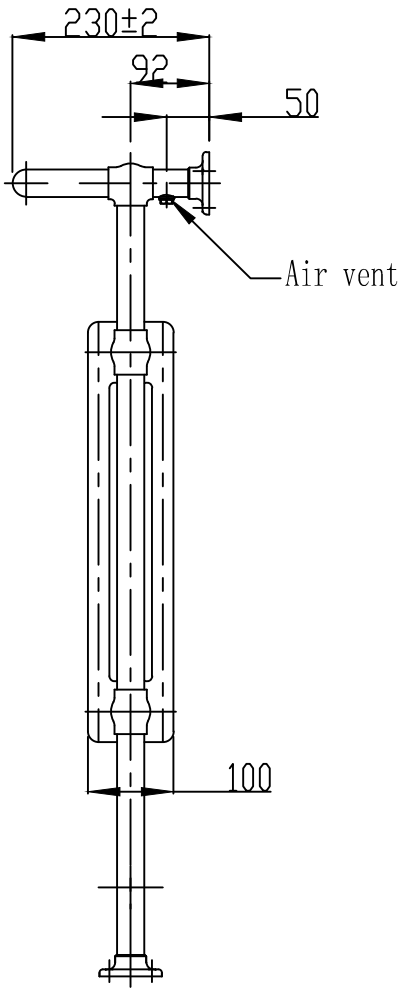
230±2
92
50
Air vent
100